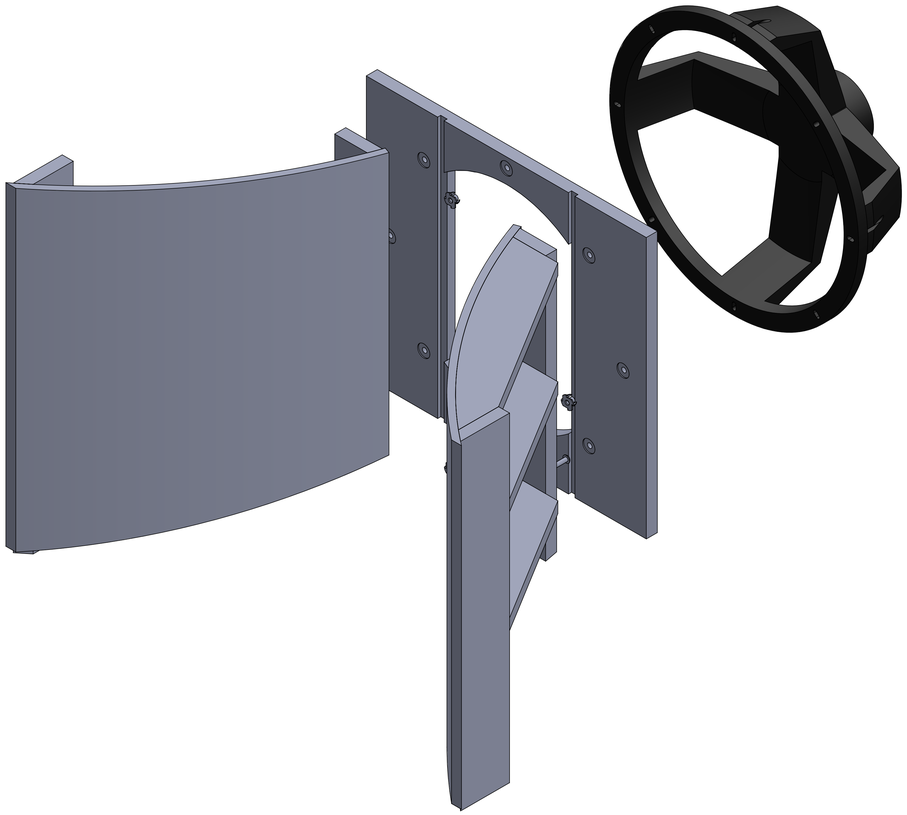

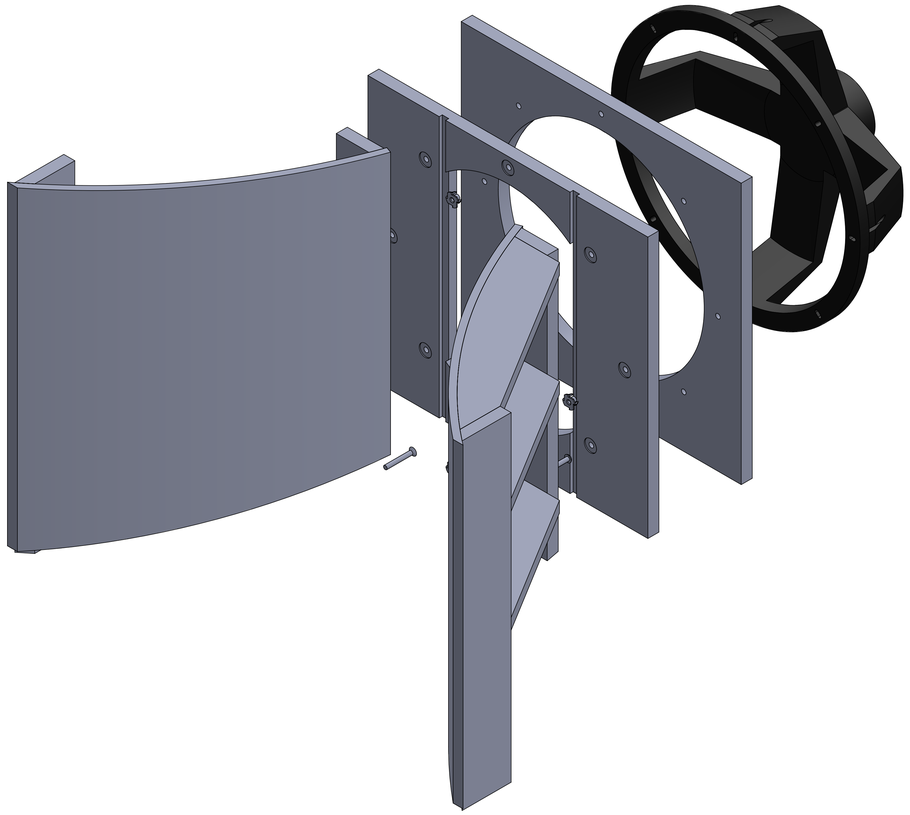

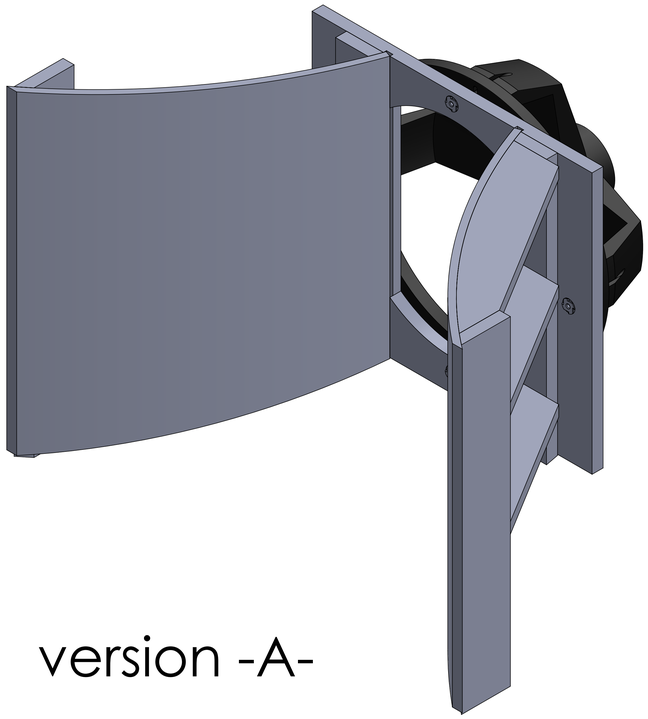

version -A-

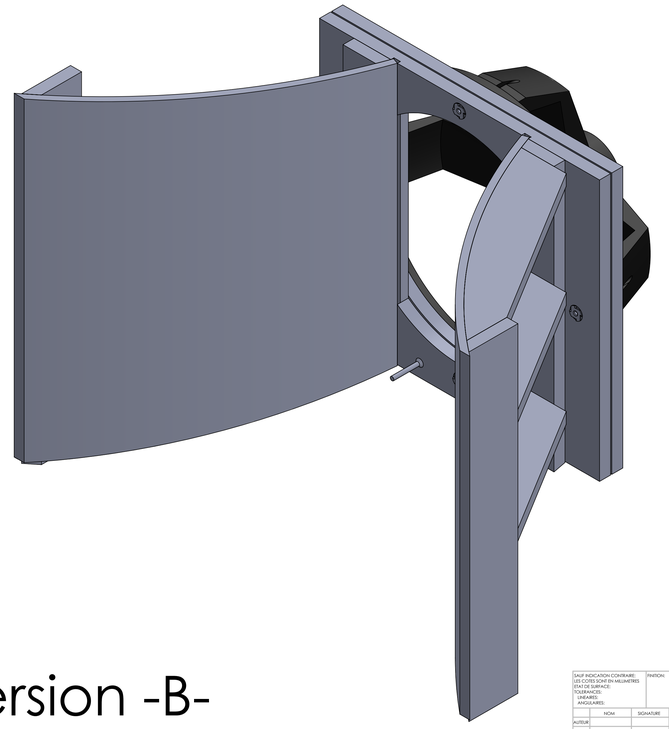

version -B-

SAUF INDICATION CONTRAIRE: LES COTES SONT EN MILLIMETRES ETAT DE SURFACE: TOLERANCES: LINEAIRE: ANGULAIRES:	FINITION:			CASSER LES ANGLES VIFS	NE PAS CHANGER L'ECHELLE	REVISION:	
	NOM	SIGNATURE	DATE			TITRE:	
AUTEUR:							
VERIF.:							
APPR.:							
FAB.:							
QUAL.:				MATERIAU:		assemblage caisson W	
				MASSE:		ECHELLE 1:2,5	FEUILLE 1 SUR 1