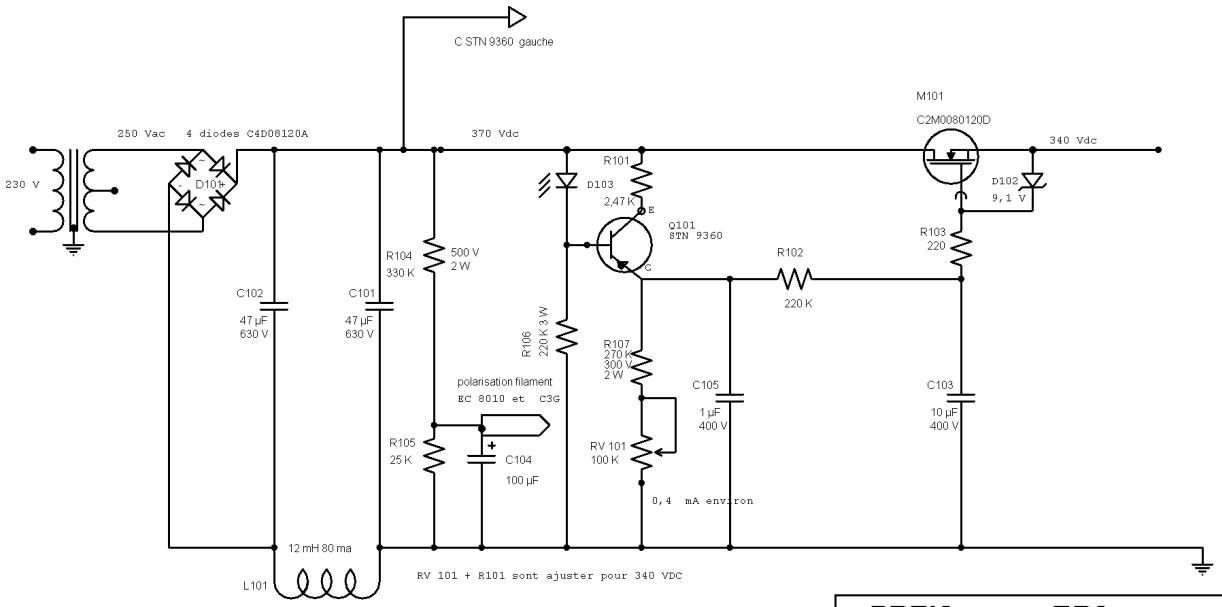

PBEN	EBA	
PSU RIAA	AV STN 9360	
EBA	Rev 5.0 2017-12-18	Page n°